LEPA

Aim for excellence

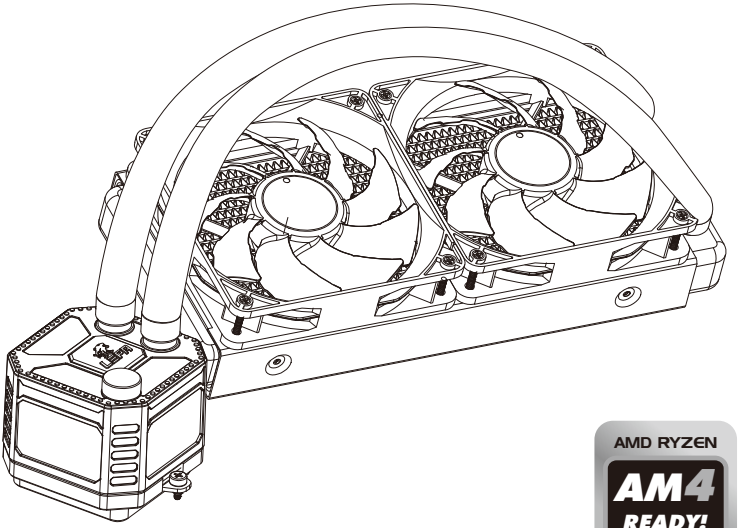

AMD RYZEN

AM4

READY!

EXIlusion 240

www.lepatek.com

Limited Warranty

Please read this limited warranty carefully. Warranty is subject to void under following criteria:

1. The serial number label or warranty seal is defaced, modified, or removed.
2. Taking apart of the product and/or modification of any component or cable without LEPA's written authorization.
3. Ignoring connector's faulty-insertion-prevention design by attaching a connector to a device under incorrect orientation.
4. Damage caused by natural phenomena or uncontrollable forces, such as lightning, flooding, fire, earthquake, or misuse, abuse, negligence, accident, wear and tear, mishandling, misapplication.

This LEPA Technology Corporation product is warranted to be free from defects in material and workmanship for a period of two (2) years from the date of purchase. LEPA Technology Corporation agrees to repair or replace the product, at its own option and at no charge, if, during the warranty period, it is returned to nearest LEPA Technology Corporation subsidiary/agent with all shipping charges prepaid and if inspection reveals that the product is defective. Please present the proof of purchase for requesting RMA. Charges for removing or installing the product are excluded under the terms of this warranty agreement. This warranty shall not apply to any product, which has been subject to connection to a faulty power source, alteration, negligence, or accident, or to any product, which has been installed other than in accordance with these instructions. In no event shall LEPA Technology Corporation, or its subsidiaries, or agents be liable for damages for a breach of warranty in an amount exceeding the purchase price of this product.

If you are uncertain whether or not your LEPA liquid cooler is defective, please contact your dealer/reseller for support!
Web Site: http://www.lepatek.com
E-mail: sales@lepatek.com

LEPA Technology Corporation
13F-15, No 888, Jin-Guo Rd., Taoyuan City(330), Taiwan.
Tel.+886-3-3580584 FAX. +886-3-3580694

©2017 LEPA Technology Corporation. All rights reserved. Specifications are subject to change without prior notice. Actual product and accessories may differ from illustrations. Omissions and printing errors excepted. Content of delivery might differ in different countries or areas. Some trademarks may be claimed as the property of others. Reproduction in any manner without the written permission of LEPA is strictly forbidden.

CONTENT

Specification 1

Part list 2

PRE-INSTALLATION 4

Installation 6

REFILLING COOLANT 17

EXIlusion 240

Specification

Model		LPWEL240-HF
Cold Plate	Material	Copper
Pump	Bearing	Ceramic Bearing
	MTBF	50,000 hrs
	Motor Speed	3000 rpm ±10%
	Rated Voltage	12 V
	Rated Current	0.3 A
Radiator	Dimension	274 x 120 x 32 mm
	Material	Aluminum
Tube	Material	PU Plastic (ID-9.5mm/OD-12.5mm)
	Length	350 mm
Weight (w/o fan)		1120 g
Bracket	Compatibility	Intel® LGA 775/1150/1155/1156/1366/2011/2066 AMD® AM2/AM2+/AM3/AM3+/AM4/FM1/FM2/FM2+
Fan	Dimension	120 x 120 x 25 mm
	Speed	500 ~ 1800 rpm ±10%
	Rated Voltage	12 V
	Rated Current	0.3 A
	Air Flow	22.5 ~ 81.1 CFM 38.2 ~ 137.8 m^3/h
	Static Pressure	0.2 ~ 2.8 mm-H_2O
	Noise Level	14 ~ 30 dBA
	Connector	4 pin PWM
Warranty		2 years

Part list

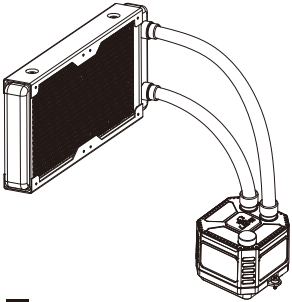

A Cooler x 1

B Fan x 2

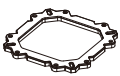

C Back Plate x 1

D Position Plate x 1

E Position Screw x 4

F Stand-off × 4

G Case Screw × 8

H Fan Screw × 8

I Set Screw x 4

J Washer x 4

K PWM Y cable x 1

L Molex Adaptor x 1

M Scraper x 1

N Thermal Grease x 1

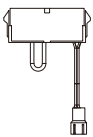

O 24P power adaptor x 1

P Dye x 3

Q Coolant 500 ml x 1

R Filler tip x 1

S Fixed ring x 1

T Tray with hole x 1

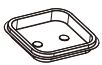

U Tray x 1

V Indication sticker x 1

Installation

Step A

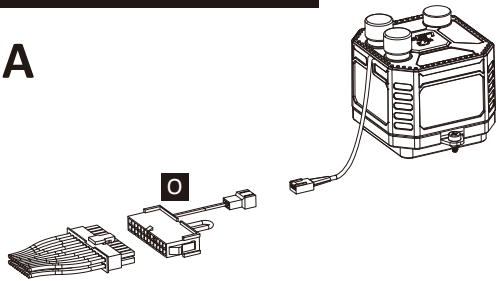

EN

Unplug the PC power supply unit's 24P main power and water block's 3pin power connectors from MB. Connect the above connectors to the included 24P power adaptor O . Turn on the power supply unit, this will also power on the pump. (Please perform this operation outside the chassis.)

TW

將電源供應器24P主接頭與水泵3P電源插頭移除主機板，並將上述兩個接頭連接到附贈的24P電源轉接頭 O。打開電源供應器電源，讓水冷頭幫浦運轉(以上動作需在機殼外操作)。

CN

将电源供应器24P主接头与水泵3P电源插头从主机板移除，并将上述两个接头连接到附赠的24P电源转接头 O。打开电源供应器电源，让水冷头帮浦运转(以上动作需在机箱外操作)。

JP

最初にポンプの動作を確認するため、電源ユニットの24ピンコネクタに付属の24ピンアダプタ O を取り付けてください。
アダプタの3ピンコネクタに水冷ヘッドの3ピンコネクタを接続し電源を入れ、水冷ポンプが動作することを確認してください。動作確認後は電源を切り、コネクタを外してください。(上記作業を行う際はケースの外で行って下さい)

KR

PC 전원공급장치의 24P 메인 파워와 water block의 3pin 파워 컨넥터를 MB에서 제거한 후 제공된 24 pin 파워 아답터 컨넥터 O 에 연결시켜 주세요. 전원공급장치에 전원을 켜면, 파워펌프에도 전원이 켜질 것 입니다. (이 작업은 케이스 밖에서 실행해주세요)

ID

Cabut 24P daya utama PC power supply dan konektor daya 3pin water block dari motherboard. Hubungkan konektor di atas termasuk power adapter 24P O . Hidupkan power supply, Ini juga akan menyalakan daya pada pump. (Lakukanlah kegiatan ini di luar casing)

Step B

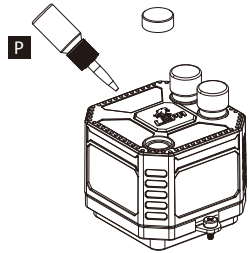

EN

If you do not want to dye the coolant, please skip this step.
Open the filler cap from the water block, and drop the adequate dye (coolant) P into the water block.
Firmly bolt the filler cap back to the water block.
Warning: If the filler cap are not firmly bolt back, the coolant might leak and cause damage to system components. Such damage is not covered in the warranty.

TW

若不想將冷卻劑染色，可省略此步驟。
打開水冷頭注水口螺帽，將染劑 P 加入；將注水口螺帽確實鎖緊回水冷頭。
警告：若因不當安裝而造成水冷液外漏，可能會造成系統損壞，此行為並不在保固範圍內。

CN

若不想将水冷液染色，可省略此步骤。
打开水冷头的注水口螺帽，将染剂 P 加入；将注水口螺帽紧紧锁回水冷头。
警告：若因不当安装而造成水冷液外漏，可能会造成系统损坏，此行为不在保固范围内。

JP

水冷ヘッドのキャップを外し、適量の染色液(Dye) P を水冷ヘッドに注入してください。
作業完了後はキャップをしっかりと締めてください。
注意：キャップをしっかり締めなかった場合、冷却液が漏れてシステムに破損が及ぶ恐れがあります。保証対象外となりますので、しっかりと締まっているか必ず確認をしてください。(上記作業は冷却液を染色するための作業となります。染色をしない場合はこのステップを省略してください)

KR

Coolant 염색을 원하지 않는다면, 이 단계를 생략해주세요.
Water block필터뚜껑을 열어 water block에 물감 P 을 적당히 넣어주세요.
Water block 필터 캡을 볼트로 단단히 고정해 줍니다.
주의: 필터 캡이 단단히 잠가지지 않았다면, 냉각수가 샐 수 있고 시스템 부품에 손상을 입힐 수 있습니다. 이런 손상에 대해서는 보증에 포함되어있지 않습니다.

ID

Jika anda tidak ingin mewarnai pendingin, abaikan lah langkah ini.
Buka filler cap dari water block, dan beri pewarna secukupnya (pendingin) P P ke dalam water block.
Tutup kembali filler cap dengan kuat ke water block.
Peringatan : Jika filler cap tidak ditutup dengan kencang kembali, akan memungkinkan terjadi nya kebocoran pada pendingin dan menyebabkan kerusakan pada sistem komponen. Kerusakan tersebut tidak termasuk dalam garansi.

Step 1

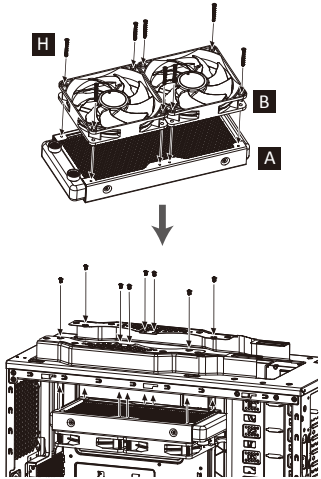

EN
Attach the fan and the radiator to the case.

TW
請安裝風扇與散熱排於機殼上。

CN
请将风扇与水冷排安装在机箱上。

JP
H Fan Screwを使用してファンをラジエーターに設置、
G Case Screwを使用してラジエーターをケースに取り付けます。

KR
Fan와 radiator를 케이스에 장착 합니다.

ID
Pasang fan dan radiator ke dalam casing.

Step 2-A-1

LGA775/1150/1155/1156/1366/All AMD Socket

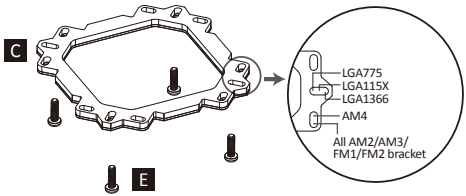

EN

<If your CPU socket is Intel LGA 2011/2066, please skip to step 2-B.>
Install the screw E into the corresponding position hole on the back plate C for your CPU socket.

TW

<如您系統平台為Intel LGA 2011/2066，請直接跳至步驟2-B>
依系統腳位插入定位螺絲 E 於背板 C 相對應孔位上。

CN

<如您所使用的系统平台为Intel LGA 2011/2066，请直接跳至步骤2-B>
按照系统脚位，在背板 C 相对应孔位上插入定位螺丝 E。

JP

<設置後、CPUソケットがIntel LGA 2011/2066の場合は、ステップ2-Bへお進み下さい。>
CPUソケットに合った C Back Plateの取付穴をご確認いただき、E Position Screwを差し込みます。

KR

<Intel LGA 2011/2066 경우에 바로step 2-B 참고함>
CPU socket에 맞게 설치 합니다.

ID

<Jika socket CPU anda adalah LGA 2011/2066, silahkan langsung ke langkah 2-B.>
Pasang sekrup/ baut ke dalam lubang sesuai dengan posisinya pada back plate untuk socket CPU anda.

* If your CPU socket is AMD, please remove the original heatsink mount holder beforefurther installation.

Step 2-A-2

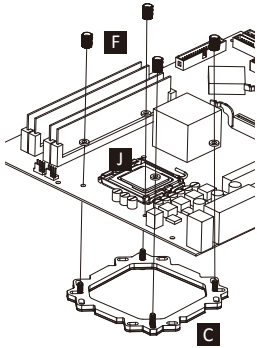

EN

Install the back plate C on the back of motherboard, place the washer J into the position screw E and fix them with stand-off F .

TW

將背版 C 置入主機板背面，將墊片 J 套入定位螺絲 E，並鎖上螺柱 F 以固定背板。

CN

将背板 C 置入主板背面，将垫片 J 套入定位螺丝 E，并锁上螺柱 F 以固定背板。

JP

Back Plate C をマザーボードの裏側にセットし、表側に出たPosition Screw E にWasher J とStand off F を挿し込んでください。

KR

마더보드 뒷면 C 에 Back Plate를 설치하여, 와셔 J 를 나사부분 E 에 놓고 stand-off F 와 같이 고정해 주세요

ID

Pasang back plate C ke belakang motherboard, letakkan ring J ke sekrup posisi E dan perbaiki dengan stand off F.

Step 2-A-3

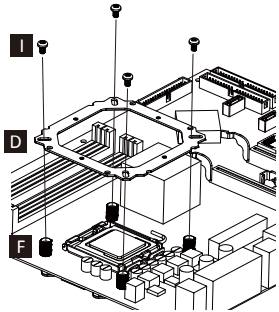

EN

Place position plate D on stand-off F and use set screw I to fix.

TW

請於螺柱 F 上放置固定板 D 後，用固定螺絲 I 鎖上。

CN

请在螺柱 F 上放置固定板 D 后，用固定螺丝 I 锁上

JP

Position Plate D をStand off F の上にセットし、Set Screw I で固定してください。

KR

Stand-off F 에 Plate 위치 D 에 맞춰 나사 I 를 이용해 고정해주세요.

ID

Tempatkan dudukan piringan D pada stand off F dan gunakan set sekrup I untuk mengencangkan.

Step 2-B

LGA 2011/2066

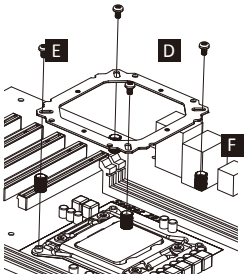

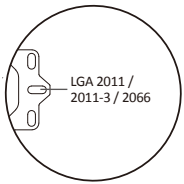

EN

Place position plate D on stand-off F and use position screw E to fix. (Socket LGA 2011/2066 does not require the back plate.)

TW

請於螺柱 F 上置放固定版 D 後，用定位螺絲 E 鎖上。(LGA 2011/2066主機板不需使用背板)

CN

请在螺柱 F 上置放固定版 D 后，用定位螺丝 E 锁上。(LGA 2011/2066主板不需使用背板)

JP

Position Plate D をStand off F の上にセットし、Position Screw E で固定してください。
(LGA 2011/2066ソケットの場合、バックプレートは必要ありません)

KR

Plate D 위치에 stand-off F 을 놓고 나사 E 로 조여주세요.
(소켓 LGA 2011/2066은 Back Plate가 필요하지 않습니다)

ID

Tempatkan dudukan piringan D pada stand off F dan gunakan sekrup posisi E untuk mengencangkan
(Socket LGA 2011/2066 tidak memerlukan back plate)

Step 3

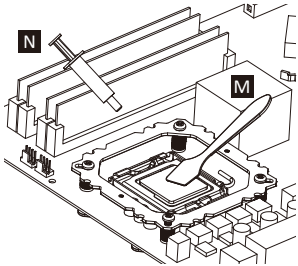

EN
Apply the thermal grease on the CPU surface.

TW
將散熱膏塗抹於CPU表面。

CN
在CPU表面均匀的涂抹导热硅脂。

JP
N Thermal GreaseをCPUの表面に均一になるように薄く塗ります。

KR
CPU 표면에 써멀구리스를 바릅니다.

ID
Oleskan thermal pasta pada permukaan CPU.

Step 4

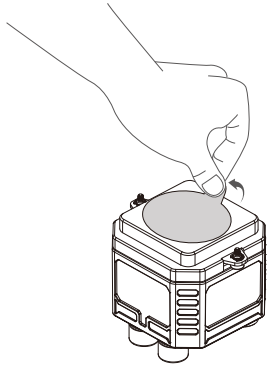

EN
Remove the protection film on the cold plate.

TW
請移除水冷頭保護膜。

CN
使用时，请将水冷头表面的保护膜去除。

JP
コールドプレートの保護フィルムを外してください。

KR
Cold plate의 보호막을 제거 합니다.

ID
Lepaskan pita pelindung pada cold plate.

Step 5

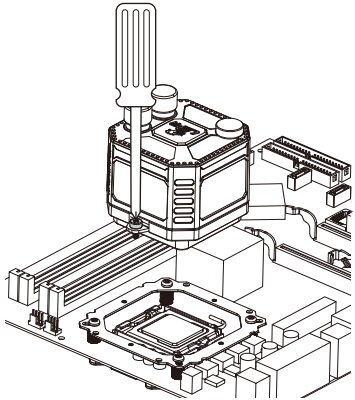

EN

Place the pump on the CPU and tighten the two screws.

TW

請將水冷頭放置CPU上並鎖上兩邊的螺絲固定。

CN

请将水冷头放置到CPU上并锁上两边的螺丝以固定。

JP

水冷ポンプの固定ネジをPosition Plate D のネジ穴の向きに合わせ、水冷ポンプをCPUの上に設置し、2本の固定ネジを均等に締め付けて固定します。

KR

CPU자리에 맞춰 펌프를 놓고 2개의 나사로 조여주세요.

ID

Tempatkan pump pada CPU dan kencangkan kedua baut.

Step 6

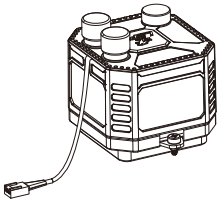

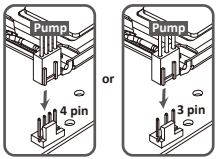

EN

Connect the pump power connector to 3-pin or 4-pin connector on the motherboard.

Notice: If you recognize that your mainboard's CPU fan or PWM sockets do not provide enough voltage to power the pump, please use the included 4-pin Molex adaptor and connect the pump directly to your PSU.

TW

連接水泵電源於主機板上3-pin或4-pin接口。

注意：為確保水泵維持長時間全速運轉，若您主機板上的CPU風扇或PWM插座未能提供足夠電壓驅動水泵時，建議您使用內附4pin轉接線連接至電源供應器，以達到產品最佳效能。

CN

将水泵电源连接在主板的3-pin或4-pin接口上。

注意：为确保水泵能长时间全速运转，若您主板上的CPU风扇或者PWM接口不能提供足够电压带动水泵，建议使用内附4pin转接线连接至电源，以达到产品最佳效能。

JP

水冷ポンプのコネクターをマザーボードの3-pin 又は 4-pinコネクターに接続して下さい。

注意：ご使用のマザーボードのCPUファンコネクターまたはPWMファンコネクターがポンプに十分な電圧を供給しない場合は、付属の4-pin Molex変換アダプターをご使用いただき、電源ユニットに直接ポンプを接続してください。

KR

Pump power connector 를 motherboard위의 3 pin 이나 4 pin connector에 연결 합니다.

주의사항 : 메인보드 CPU Fan 또는 PWM 소켓에 연결 했을 시 충분한 전압을 펌프로 제공을 하지 못하면,별도로 제공한 4핀 Molex 케이블을 이용하여 파워서플라이에 직접연결 하십시요.

ID

Hubungkan konektor pump power pada konektor 3 pin atau konektor 4 pin pada motherboard.

Catatan : jika anda menyadari socket power cpu fan atau pwm motherboard anda, tidak bisa memberikan daya yang cukup untuk pompa watercooling, silahkan menggunakan 4pin molex adaptor dan sambungkan langsung ke power PSU.

Step 7

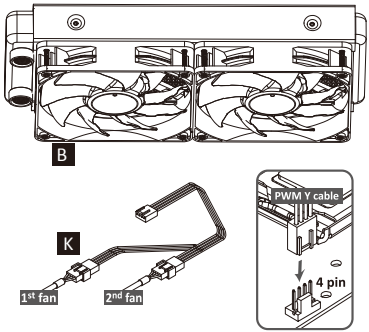

EN
Connect the fan connector to the 4-pin connector on the motherboard.

TW
連接風扇電源於主機板上4-pin接口。

CN
将风扇电源连接在主板的4-pin接口上。

JP
冷却ファンのコネクターをマザーボードのCPUファンコネクター(4-pin)に接続してください。

KR
Fan connector를 Motherboard의 4-pin connector에 연결 합니다.

ID
Hubungkan fan konektor ke konektor 4-pin pada motherboard.

Step 8

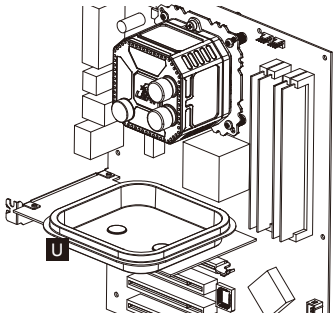

EN

Place tray U on VGA card to isolate the possible leakage coolant from unsecure filler cap.

Warning: If the filler cap are not firmly bolt back, the coolant might leak and cause damage to system components. Such damage is not covered in the warranty.

TW

為防止注水口螺帽未鎖緊而造成水冷液外漏，建議可先置盛水盤 U 於顯卡上。

警告： 因不當安裝而造成水冷液外漏，可能會造成系統損壞，此行為並不在保固範圍內。

CN

为防止注水口螺帽未锁紧而造成水冷液外漏，建议可先置盛水盘 U 于显卡上。

警告： 若因不当安装而造成水冷液外漏，可能会造成系统损坏，此行为并不在保固范围内。

JP

キャップの緩みなどから起こる水漏れによるシステムの破損を防ぐため、専用トレイ U をVGAカードに設置して下さい。

注意：水冷ヘッドのキャップがしっかり締められていない場合、冷却水が漏れてシステムが破損する恐れがあります。この場合の破損は保障対象外となります。

KR

단단히 잠기지 않은 필터 캡으로부터 냉각수가 흐를 경우를 위하여 VGA 카드위에 Tray U 를 놓습니다.

주의： 필터 캡이 단단히 잠겨 지지않으면 냉각수가 셀 수 있고 시스템 부품에 손상을 입힐 수 있습니다. 이런 손상에 대한 피해는 보증에 포함되어있지 않습니다.

ID

Tempatkan tray U pada VGA Card untuk mengisolasi kemungkinan terjadi nya kebocoran pendingin dari filler cap yang tidak aman.

Peringatan : Jika filler cap tidak ditutup dengan kencang kembali, akan memungkinkan terjadinya kebocoran pada pendingin dan menyebabkan kerusakan pada sistem komponen. Kerusakan tersebut tidak termasuk dalam garansi.

Step A

Indication sticker:

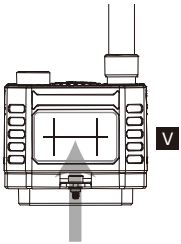

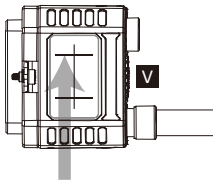

EN If the water block is horizontally placed and the coolant volume is below this white indicator, please refill the coolant.

If the water block is vertically placed and the coolant volume is below this white indicator, please refill the coolant.

TW 橫躺放時若水冷液低於此白線時，請補充水冷液。

垂直立放若水冷液低於此白線時，請補充水冷液。

CN 水平横放时若水冷液低于此白线时，请补充水冷液。

垂直竖放时若水冷液低于此白线时，请补充水冷液。

JP 冷却水の点検
冷却水点検窓にIndication sticker V を貼り付け、冷却水の量を確認します。

水冷ヘッド（水平時）：中心のホワイトインジケーターラインに冷却水が満たない場合は冷却水を補充してください。

水冷ヘッド（垂直時）：上部のホワイトインジケーターラインに冷却水が満たない場合は冷却水を補充してください。

KR water블록은 가로로 배치되어 있을 경우 냉각수 양이 하얀색 표시기 아래에 나타나있으면 리필 해 주기 바랍니다.

Water 블록이 세로로 배치되어 있을 경우 냉각수 양이 하얀색 표시기 아래에 나타나있으면 냉각수 리필 해 주시기 바랍니다.

ID Jika water block ditempatkan horizontal dan volume pendingin di bawah indikator putih, isilah kembali pendingin.

Jika water block ditempatkan secara vertikal dan volume pendingin di bawah indikator putih, isilah kembali pendingin.

Step B-1

Coolant Refill

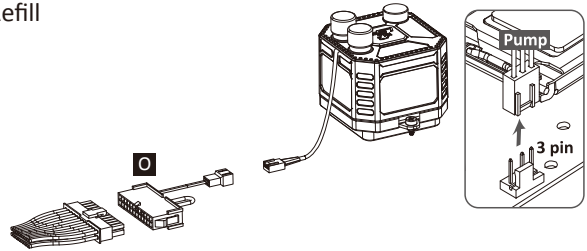

EN

1. Unplug the PC power supply unit's 24P main power and water block's 3pin power connectors from MB.
2. Bridge the above mentioned two power connectors via included 24P power adaptor O.
3. Turn on the power supply unit, this will also power on the pump.

TW

1.將電源供應器24P主接頭，與水冷頭的3P電源接頭自主機板上移除。
2.用附贈的24P電源轉接頭 O，將上述兩個接頭連接。
3.打開電源供應器電源，讓水冷頭幫浦運轉。

CN

1.将电源供应器的24P主接头，与水冷头的3P电源接头自主板上移除。
2.用附赠的24P 电源转接头 O，将上述两个接头连接。
3.打开电源供应器电源，让水冷头帮浦运转。

JP

冷却水補充後はポンプのみを動作させて、冷却水の循環及び冷却水の量を確認します。
1.マザーボードに接続されている24ピン電源コネクター及び水冷ヘッドの3ピンコネクターを外してください。
2.付属の24ピンアダプタ O を図のように24ピン電源コネクターと水冷ヘッドの3ピンコネクターに接続します。
3.電源を起動して水冷ポンプを動作させて冷却水を循環させます。
循環終了後は、電源を切り、接続されているコネクターを外します。
冷却水の量が正常かご確認ください。

KR

1. PC전원 공급장치의 24P 메인 파워와 water 블록의 3pin파워 커넥터를 마더보드로 부터 전원을 뽑습니다.
2. 위의 두 컨넥터를 제공된24P파워 어댑터 O 를 사용해 연결 합니다.
3. 전원 공급장치를 켜면 펌프에 전원 켜질 것입니다.

ID

1. Cabut 24P daya utama PC Power Supply dan konektor daya 3pin water block dari motherboard.
2. Hubungkan dua konektor daya yang disebutkan di atas termasuk power adapter 24P O.
3. Hidupkan power supply, ini juga akan menyalakan daya pada pump.

Step B-2

Coolant Refill

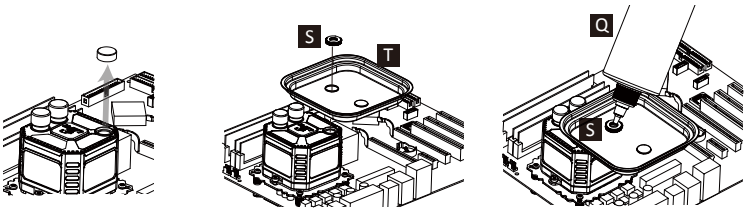

EN

Open the filler cap from the water block, place tray T and screw fixed ring S. Refill the adequate coolant Q into the water block. After refilling, remove tray & fixed ring. Firmly bolt the filler cap back to the water block.

TW

打開注水口螺帽，置盛水盤 T 於水冷頭上並鎖上固定圈 S，即可注入水冷液 Q (請斟酌水冷液份量)，完成注水後移除固定圈 S 與盛水盤 T，最後將注水口螺帽確實鎖緊回水冷頭。

CN

打开注水口螺帽，置盛水盘 T 于水冷头上并锁上固定圈 S ，即可注入水冷液 Q（请注意水冷液份量），完成注水后移除固定圈 S 与盛水盘 T，最后将注水口螺帽紧紧锁回水冷头。

JP

冷却水の補充方法
1.ポンプの冷却液補充用のキャップを外し、Fixed ring S を使用してTray with hole T を固定します。
2.あふれないように注意しながら、適量の冷却水を注水します。
3.注水完了後は、Tray with hole T に残っている水分をよくふき取ったあと、Fixed ring S とTray with hole T を取り外し、キャップをしっかりと締めます。

KR

Water블록에 있는 필터 캡 뚜껑을 열어 ,Tray T 를 놓고 링을 나사 S 로 고정하세요.
Water블록에 충분히 냉각수를 보충하세요. 보충 후, Tray 와 링을 제거하고
water블록에 필터 캡을 볼트로 단단히 해주세요.

ID

Buka filler cap dari water block, tempatkan tray T dan sekrup kencangkan dengan ring S . Isi ulanglah pendingin secukupnya ke water block. Setelah mengisi, lepaskan tray dan kencangkan ring. Kencangkan filler cap dengan baut ke water block.

Step B-3

Coolant Refill

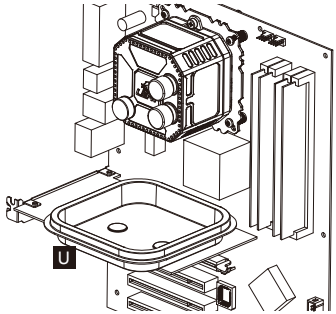

EN

Place tray U on VGA card in case the filler cap dose be bolted tightly.

Warning: If the filler cap are not firmly bolt back, the coolant might leak and cause damage to system components. Such damage is not covered in the warranty.

TW

為防止注水口螺帽未鎖緊而造成水冷液外漏，可先置盛水盤 U 於顯卡上。

警告：因不當安裝而造成水冷液外漏，可能會造成系統損壞，此行為並不在保固範圍內。

CN

为防止注水口螺帽未锁紧而造成水冷液外漏，建议可先置盛水盘 U 于显卡上。

警告：若因不当安装而造成水冷液外漏，可能会造成系统损坏，此行为并不在保固范围内。

JP

キャップの緩みなどから起こる水漏れによるシステムの破損を防ぐため、専用トレイ U をVGAカードに設置して下さい。

注意：水冷ヘッドのキャップがしっかり締められていない場合、冷却水が漏れてシステムが破損する恐れがあります。この場合の破損は保証対象外となります。

KR

VGA카드를 Tray U 위에 놓고 필터 캡 볼트를 단단히 고정 합니다.

주의: 필터 캡이 꽉 잠가지지 않았다면, 냉각수가 샐 수 있고 시스템 부품에 손상을 입힐 수 있습니다. 이런 손상에 대한 피해는 보증에 포함되어 있지 않습니다.

ID

Tempatkan tray U pada VGA card dalam casing takaran filler cap akan terkunci dengan kencang.

Peringatan : Jika filler cap tidak ditutup dengan kencang kembali, akan memungkinkan terjadinya kebocoran pada pendingin dan menyebabkan kerusakan pada sistem komponen. Kerusakan tersebut tidak termasuk dalam garansi.

LEPA

Aim for excellence

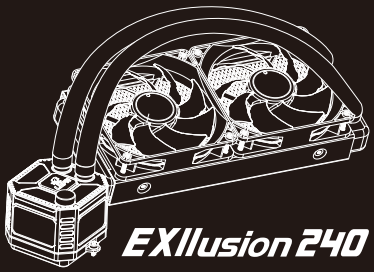

EXIlusion 240

www.lepatek.com